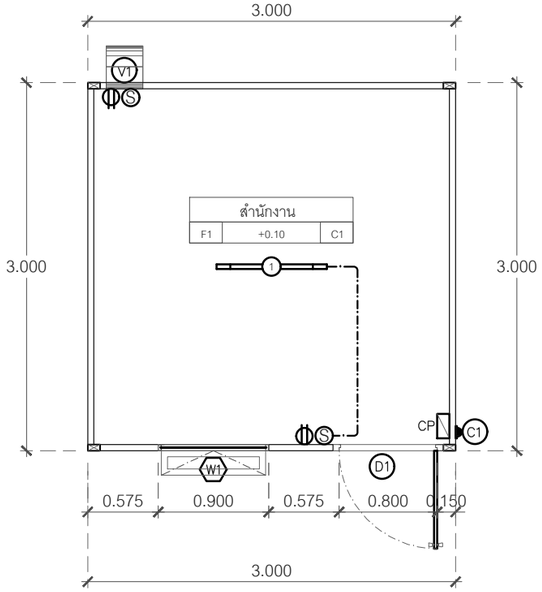

แบบแปลนพื้น

1 SO-331 3.00x3.00x2.40 M.

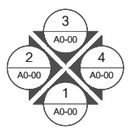

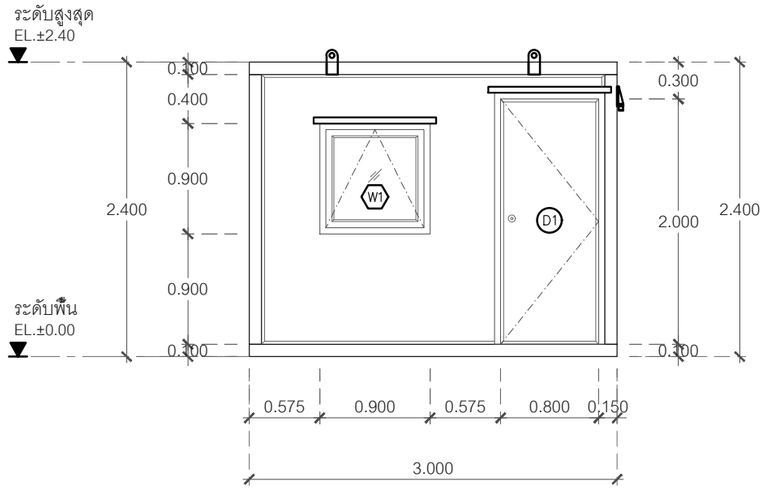

แบบรูปด้าน 1

1 มาตราส่วน 1:50

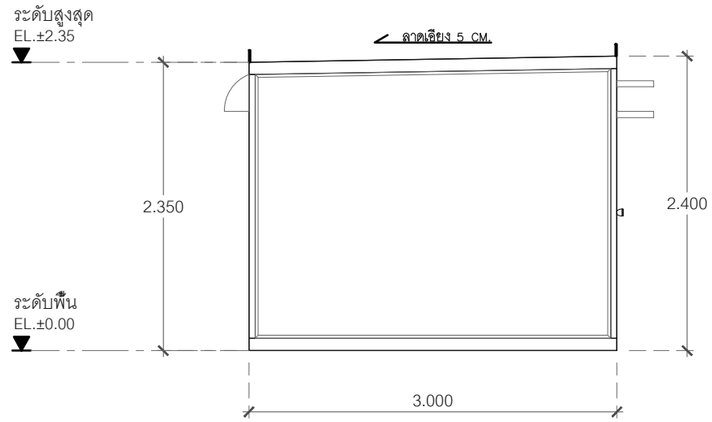

แบบรูปด้าน 2

2 มาตราส่วน 1:50

อุปกรณ์มาตรฐาน	
F1	พื้นไฟเบอร์ซิเมนต์ปูทับด้วยกระเบื้องยาง Dynoflex Grey D-17
D1	ชุดประตู (Isowall) พร้อมวงกบ (0.80x2.00 ม.)
W1	หน้าต่างกรอบอลูมิเนียมบานกระทุ้ง (0.90x0.90 ม.)
-·-·-·-	LOPE LIGHT
1	ชุดหลอดไฟ Settronic LED 1x18 วัตต์
V1	พัดลมดูดอากาศ Hatari ขนาด 8" พร้อมสวิทช์
S	ชุดสวิทช์ไฟฟ้า +1.20 m.
C1	พาวเวอร์ปลั๊ก
	ชุดปลั๊กไฟฟ้า
CP	ชุดแผงควบคุมไฟฟ้าพร้อมเบรคเกอร์

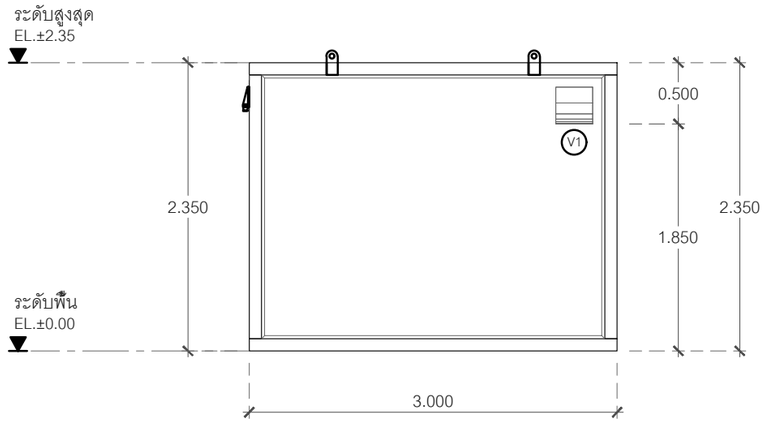

แบบรูปด้าน 3

3 มาตราส่วน 1:50

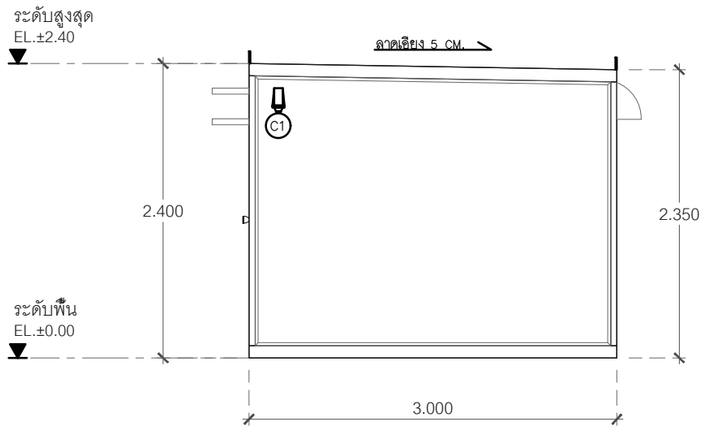

แบบรูปด้าน 4

4 มาตราส่วน 1:50

PROJECT		ARCHITECTS	
CUSTOMER		ENGINEERS	
LOCATION		DRAFTS	
MODEL	SO-331	DESIGNERS	
APPROVED		APPROVED	

ได้ตรวจสอบความถูกต้องของแบบทุกหน้าเรียบร้อยแล้ว และอนุมัติตามแบบนี้

.....

(.....)

...../...../.....

REVISION	1	DATE

All design and drawings are the property of seastrade company limited. Not allowed to be used or reproduced without their written permission.

แบบทั้งหมดเป็นลิขสิทธิ์ของบริษัท SEASTRADE จำกัด ห้ามนำไปใช้และเผยแพร่โดยไม่ได้รับอนุญาต

DRAWING TITLE	แปลนพื้น+รูปด้าน 1,2,3,4
PROJECT NO.	
ISSUE DATE	
SCALE	A3 1:50

SHEET NO. 1

GlobalGROUP ISO 9001 — UKAS MANAGEMENT SYSTEMS 0039

ISO 9001:2015 CERTIFIED COMPANY

FM-EN-01 Revision No.02

SEASTRADE COMPANY LIMITED

Seastrade Company Limited
25/1 Sukhaphiban 2 Rd.,
Prawet, Prawet,Bangkok 10250

Call: 02-332-7767-9
Fax: 02-332-7208
Email: contact@seastrade.co.th
Website: www.seastrade.co.th

Seastrade Company Limited | Ideal Space Solution | Email: contact@seastrade.co.th | www.seastrade.co.th | Call 0-2332-7767-9